www.drdrive.kr

DRdrive

디알 드라이브 DR DRIVE Co., Ltd.

사무실/공장
경상남도 창원시 마산회원구 자유무역3길 180,
7층 (표준공장 7호동)

기술연구소
경상남도 창원시 마산합포구 진북면 산단2길 132,
연구지원동 307호

Tel. 055-252-8838
Fax. 055-256-8838
Web. www.drdrive.kr
Email. dr@drdrive.kr

Office / Factory
7th floor, 180, Jayumuyeok 3-gil,
Masanhoewon-gu, Changwon-si,
Gyeongsangnam-do, Republic of Korea

R&D Center
307, 132, Sandan 2-gil, Jinbuk-myeon,
Masanhappo-gu, Changwon-si,
Gyeongsangnam-do, Republic of Korea

Tel. +82-55-252-8838
Fax. +82-55-256-8838

QR 코드를 스캔하여
DR Drive의 SNS 채널을 만나보세요!

Scan QR codes and
Meet DR Drive's Social Media!

FACEBOOK INSTAGRAM YOUTUBE

DRdrive

DRE series

HIGH TORQUE IN
SMALL SIZED REDUCTION GEAR
큰 힘을 가진 소형 감속기

DRdrive

DRE series

DR DRIVE ECCENTRIC GEAR REDUCER

Operation Principle
구동원리

External Gear with Eccentric Shaft
편심 구동 외치기어

Fixed Internal Gear
고정 내치기어

Driving Internal Gear with More Number of Teeth
잇수가 더 많은 구동 내치기어

Simultaneously Engaged
동시 맞물림

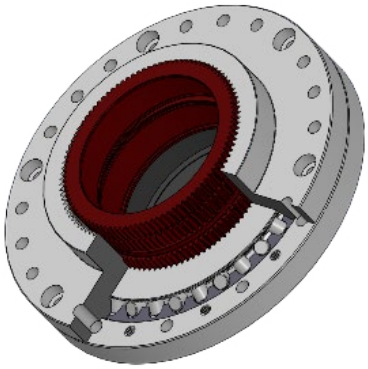

Adventage
장점

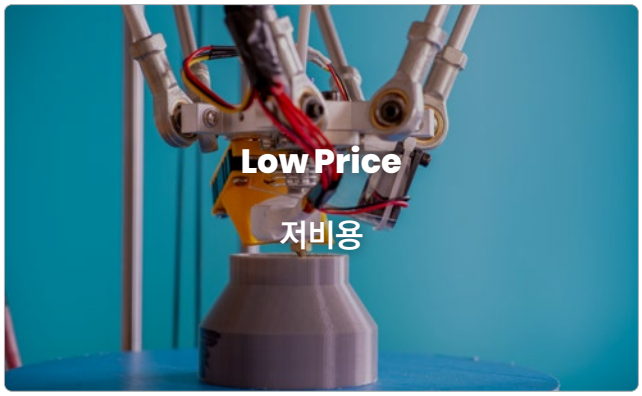

Precision : below 7 arcmin.
정밀도 **7 arcmin.** 이하

Noise : below 60dB
소음 **60dB** 이하

Efficiency : above 90%
효율 **90%** 이상

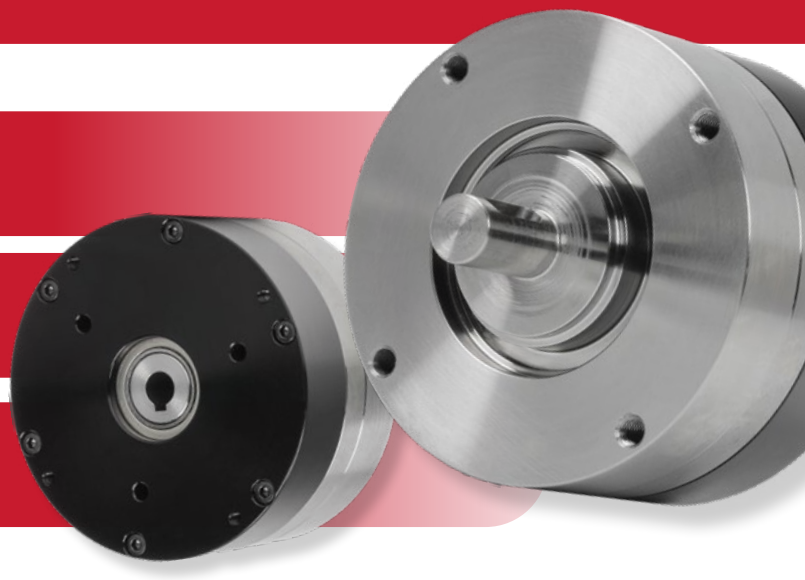

Product Range
제품범위

Outer diameter 외경	ø70 ~ ø110	Type 유형	Hollow shaft 중공형
Reduction gear ratio 감속비	1:50 ~ 1:120		Solid shaft 중실형

DRE90 (Outer Diameter ø90)
DRE90 (외경 ø90)

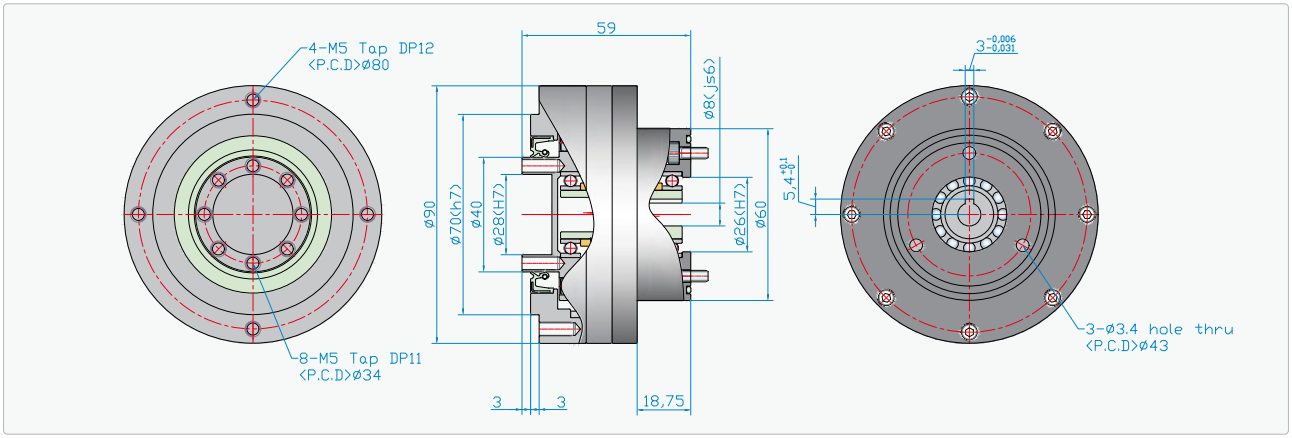

Model	Ratio	2,000 Rpm		At start/at stop 기동,정지 시		Momentary max. 순간 최대		Input rotational speed (r/min) 입력회전수(r/min)	
		Rated torque 정격토크 (Tr)		Allowable acceleration / deceleration torque 가/감속 허용토크		Allowable torque 순간허용토크		Allowable ave. 허용평균	Allowable max. 허용최고
		N·m	Kgf·m	N·m	Kgf·m	N·m	Kgf·m	Grease lubrication 그리스 윤활	
DRE90	100	32	3.2	74	7.5	164	16.7	2,000	3,000

※ The above specifications are subject to change for upgrade.
상기 사양은 개선을 위해 변경될 수 있습니다.

※ The above specifications are based on outer diameter of ø90 and reduction ratio of 1:100.
If you need other specifications, please feel free to contact us.
상기 사양은 외경 ø90, 감속비 1:100 기준사양이며, 다른 사양이 필요하실 경우 언제든 연락주시기 바랍니다.